Джойстик

ИРЗ | irz.ru | +7 (3412) 43-05-68, +7 (912) 851-53-11 | am.porymov@irz.ru

Область применения

Джойстик – устройство управления техническими объектами и курсорами дисплеев посредством формирования управляющих сигналов на базе углового датчика положения (эффект Холла).

Технические характеристики

Параметр	Значение
Температура эксплуатации - рабочая повышенная температура среды - рабочая пониженная температура среды	 +50 °C -40 °C
Угол отклонения, град - относительно оси X - относительно оси Y	 -23 ... +23 -23 ... +23
Разрешение аналогового датчика, мВ	1,22
Разрешение цифрового датчика, бит	15
Степень защиты по ГОСТ 14254-2015	IP67
Покрытие металлических поверхностей	Ан.Окс.ч
Габариты, мм	36x32x32
Масса не более, г	40
Вид приёмки	ОТК

Габаритные размеры

Аналоговый джойстик

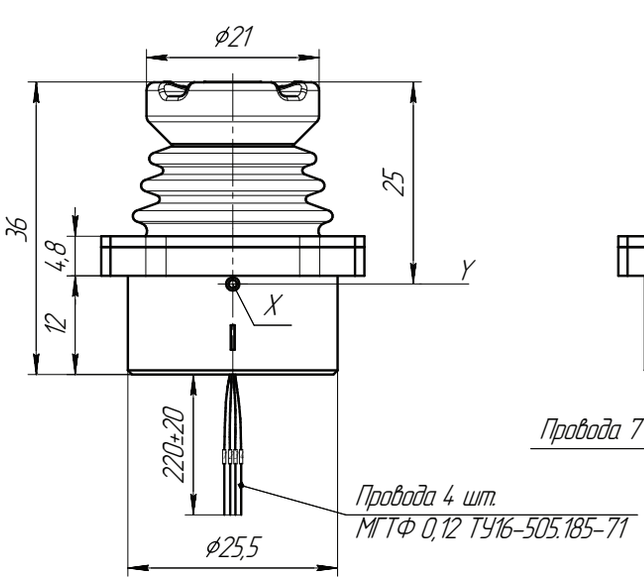
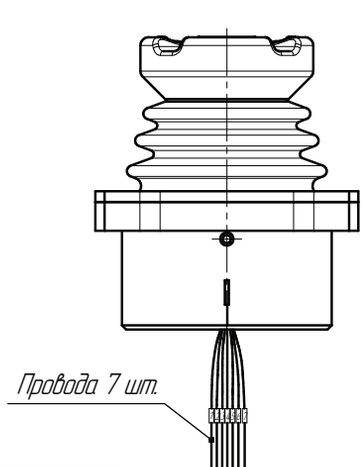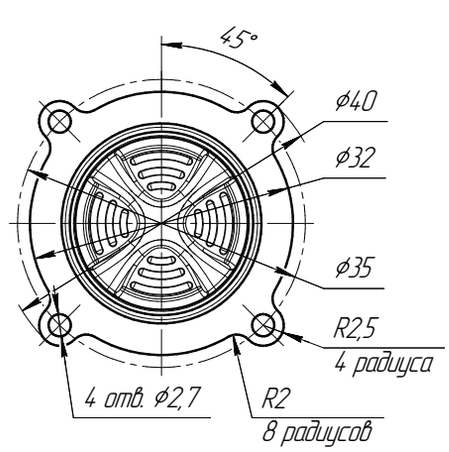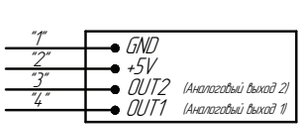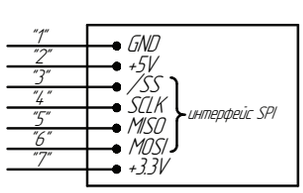
Цифровой джойстик